222 E

TECHNICAL DATA

ENGINE

Position		front
Cylinders	No.	V-6 at 90°
Bore x stroke	mm	94 x 67
Cubic capacity	cm³	2790
Compression ratio		7.4 : 1
Maximum torque	Nm	363 (kgm 37) at 3500 r.p.m.
Maximum power	kW	165 (HP 225) at 5500 r.p.m.
Turbochargers, IHI, watercooled	No.	2
Intercoolers, air-to air	No.	2
3-way catalyst and lambda probe		

Engine block and head in light alloy with cast-iron pressed-in wet liners; water cooling by centrifugal pump; forced lubrication and full-flow filtering; electronic fuel injection and ignition, two overhead camshafts; 18 valves, three per cylinder (two intake valves and one exhaust valve). Three-way catalyst close loop emission control system. 65 AMP alternator.

GEARBOX: ZF 5 speed Manual.

Rear wheel drive

REAR AXLE: Ranger ®

Ratio: 3.31 : 1

CHASSIS: monocoque construction

SUSPENSION: independent front & rear
- front: Mac Pherson strut with anti-roll bar and hydraulic shock absorber with coil springs.
- rear: semi-trailing arms mounted on subframe with Bilstein gas shock absorber, with coil springs

STEERING: power assisted rack & pinion steering

BRAKING SYSTEM: servo assisted, twin circuit, disc brakes on all four wheels. Front ventilated discs with floating calipers; ream drum parking brakes.

WHEEL RIMS: light alloy 7 J x 15"

TYRES: 205/50 VR 15

BODY: 2-door coupé - 5 seats,
sound proofed with Silent Travel®
Hand-stitched leather seats

PERFORMANCE

Maximum speed: over 230 km/h

Acceleration:	0-1000 m	26,7 sec.
	0-100 km/h	6,2 sec.

DIMENSIONS AND WEIGHTS

Wheelbase	mm	2514
Front track	mm	1458
Rear track	mm	1454
Overall length	mm	4153
Width	mm	1714
Height	mm	1255
Minimum ground clearance	mm	125
Dry weight	kg	1172
Fuel tank	liters	80
Luggage compartment	dm³ approx	400
Turning circle	m approx	11.80

CARACTERISTIQUES TECHNIQUES

MOTEUR

Position		à l'avant
Cylindres	Nr.	6 en V à 90°
Alésage x course	mm	94 x 67
Cylindrée totale	cm³	2790
Taux de compression		7,4 : 1
Couple maximum	Nm	363 (kgm 37) à 3500 tr/mn
Puissance	kW	165 (CV 225) à 5500 tr/mn
Turbocompresseurs IHI, refroidis à eau	Nr.	2
Intercooler air-air frontal	Nr.	2
Catalyseur à trois voies et sonde lambda		

Bloc moteur et culasse en alliage léger avec chemises à humide rapportées; refroidissement à eau avec pompe centrifuge; lubrification forcée à filtrage total; injection d'essence et allumage électronique; deux arbres à cames en tête; 18 soupapes, trois par cylindre (deux d'admission et une d'échappement). Alternateur de 65 Ah.

TRANSMISSION: mécanique à 5 vitesses + marche arrière, ZF type S.5.18/3.

Traction: arrière

DIFFERENTIEL: Ranger ®

Rapport du pont: 3,31 : 1

CHASSIS: à carrosserie autoporteuse

SUSPENSIONS: indépendantes sur les 4 roues
- avant: type Mac Pherson avec barre stabilisatrice et amortisseurs téléscopiques à double effet.
- arrière: par bras indépendants fixés à une traverse ancrée à la coque par des éléments flexibles, avec ressorts hélicoïdaux; amortisseurs pressurisés à double effet Bilstein et tampons supplémentairs en caoutchouc

DIRECTION: mécanique à crémaillere à double renvoi, avec servodirection

SYSTEME DE FREINAGE: ATE type IH, avec servofrein. Freins à disque sur les quatre roues, ventilés à l'avant, pinces flottants à l'avant. Freins à tambours à l'arrière, de stationnement et de secours.

JANTES: en alliage léger 7 J x 15"

PNEUMATIQUES: 205/50 VR 15

CARROSSERIE: coupé à 3 volumes, 2 portes - 5 places, insonorisée avec système Silent Travel®
Sellerie en peau confectionnée à la main

PERFORMANCES

Vitesse maximale: plus de 230 km/h

Accélération:	0-1000 m	26,7 secondes
	0-100 km/h	6,2 secondes

DIMENSIONS ET POIDS

Empattement	mm	2514
Voie AV	mm	1458
Voie AR	mm	1454
Longueur	mm	4153
Largeur	mm	1714
Hauteur	mm	1255
Garde au sol min.	mm	125
Poids à vide	kg	1172
Réservoir carburant	litres	80
Capacité coffre	dm³ env.	400
Diamètre de braquage	m env.	11,80

TECHNISCHE DATEN

MOTOR

Lage		vorne
Zylinder	Nr.	6 V (90°)
Bohrung x Hub	mm	94 x 67
Hubraum	cm³	2790
Verdichtungsverhältnis		7,4 : 1
Max. Drehmoment	Nm	363 (kgm 37) bei 3500 min-1
Leistung	kW	165 (PS 225) bei 5500 min-1
Abgasturbolader I.H.I. Wassergekühlt	Nr.	2
Frontaler Luft-Luft Doppel-Intercooler	Nr.	2
3-Weg Katalysator und Lambda Sonde		

Motorblock und Zylinderköpfe aus Leichtmetallegierung mit ausziehbaren naßen Zylinderlaufbüchsen; Wasserkühlung mit Kreiselpumpe; Druckumlaufschmierung mit Vollfilterung; zwei obenliegende Nockenwellen; achtzehn Ventile, drei pro Zylinder (zwei Einlaßventile und ein Auslaßventil); elektronische Einspritzung und Zündung; konstanter Overboost; 65 Ah-Lichtmaschine.

ZF-SCHALTGETRIEBE mit 5 Vorwärtsgängen und Rückwärtsgang Typ S.5.18/3

Antrieb: hinten

DIFFERENTIAL: Ranger ®

Achsübersetzung: 3,31 : 1

FAHRGESTELL: Schalenbauweise

AUFHÄNGUNGEN: Einzelradaufhängung an allen vier Rädern
- Vorderradaufhängung: Typ Mac Pherson mit Stabilisator und doppeltwirkenden Teleskopstoßdämpfern.
- Hinterradaufhängung: Mit unabhängigen Lenkern, befestigt an einer mit elastischen Elementen am Fahrgestell verankerten Traverse, mit Schraubenfedern und doppeltwirkenden Bilstein-Gasstoßdämpfern und zusätzlichen Gummipuffern

LENKUNG: servounterstütztes Hydraulik-zahnstangenlenkgetriebe mit doppelter Umlenkung

BREMSANLAGE: geteilte Bremsanlage mit Servobremse. Scheibenbremse an allen vier Rädern, vordere Scheiben innenbelüftet, vordere Bremszangen elastisch gelagert. Trommelhandbremse an den Hinterrädern.

FELGE: aus Leichtmetallegierung 7" J x 15"

REIFEN: 205/50 VR 15

KAROSSERIE: zweitüriger Coupé, 3-volumig, 5 Sitze, Silent Travel® Schalldämpfungssystem
Sitzpolsterung aus Leder, handgearbeitet

LEISTUNGEN

Höchstgeschwindigkeit: über 230 km/h

Beschleunigung:	0-1000 m	26,7 s
	0-100 km/h	6,2 s

ABMESSUNGEN UND GEWICHTE

Radstand	mm	2514
Spurweite vorn	mm	1458
Spurweite hinten	mm	1454
Länge	mm	4153
Breite	mm	1714
Höhe	mm	1255
Min. Bodenfreiheit	mm	125
Gewicht bei fahrf. Fahrzeug	kg	1172
Tank	Liter	80
Kofferraumvolumen	dm³ za.	400
Wendekreis	m za.	11,80

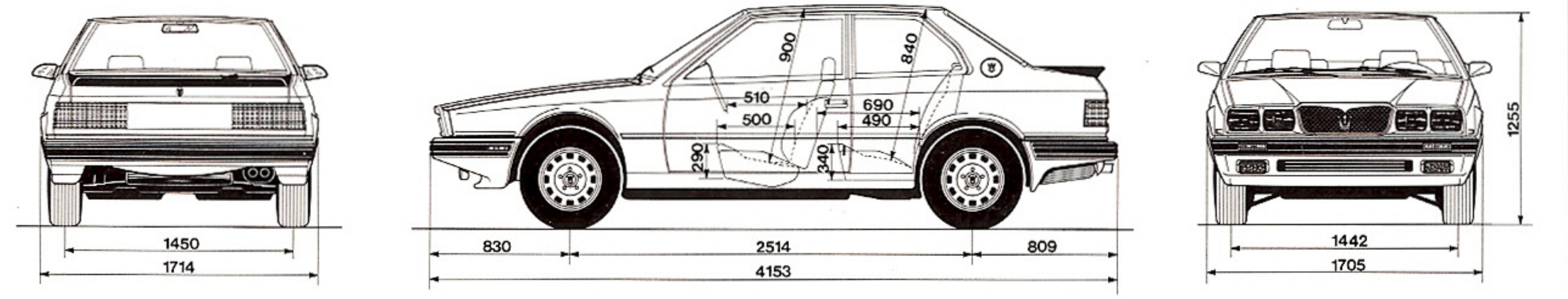

STANDARD FEATURES

☐ Electronic fuel injection and ignition ☐ Electrically adjusted outside dual rearview mirrors ☐ Light alloy wheels ☐ Low beam height adjustment control ☐ Reverse lights and rear fog lights ☐ Tinted glass ☐ Central door locking ☐ Rear spoiler ☐ Spare wheel in retractable carrier ☐ Power steering ☐ Steering wheel lock ☐ Vertical and longitudinal adjustment of steering wheel ☐ Front seats with power-operated seat back ☐ Remote power release fuel tank door ☐ Remote power release trunk lock ☐ Failure indicator ☐ Open door safety lights ☐ Automatic climate control with ducting to front passenger windows and the rear passenger compartment ☐ Heated rear window ☐ Safety belts - front and rear ☐ Power windows ☐ Front seat headrests ☐ Folding arm-rest between rear seats ☐ Front ashtray, lighter and cigarette box ☐ Dash mounted luxury clock ☐ Rear window blinds ☐ Stereo radio, cassette and 4 speakers pre-arrangement ☐ Generous use of leather trim and upholstery

ACCESSOIRES

☐ Boîte à 5 vitesses ☐ Allumage et injection électronique ☐ Miroirs rétroviseurs extérieurs réglables électriquement de l'intérieur ☐ Jantes en alliage léger ☐ Réglage en hauteur, de l'intérieur, du faisceau lumineux des projecteurs ☐ Feux de marche arrière et de brouillard arrière ☐ Vitres athermiques ☐ Verrouillage centralisé des portes ☐ Spoiler arrière ☐ Dispositif d'ouverture du conteneur de la roue de secours ☐ Antivol ☐ Direction assistée ☐ Volant réglable en hauteur et dans le sens longitudinal ☐ Réglage électrique de l'inclinaison du dossier des sièges avant ☐ Ouverture, par commande électromagnétique depuis la planche, du volet cache-goulotte de remplissage du carburant ☐ Ouverture, par commande électromagnétique depuis la planche, du coffre à bagages ☐ Signalisation d'ampoule grillée ☐ Eclairage de porte ouverte ☐ Climatiseur automatique avec distribution également aux places arrière et aux vitres des portes ☐ Vitre arrière chauffante ☐ Ceintures de sécurité pour les places avant et pour les places arrière ☐ Vitres des portes à commande électrique ☐ Appuie-tête sur les sièges avant ☐ Accoudoir escamotable sur le divan arrière ☐ Miroir de courtoisie avec éclairage automatique ☐ Montre analogique ☐ Cendrier avant avec allume-cigares et emplacement porte-cigarettes ☐ Rideaux pare-soleil sur la vitre arrière ☐ Pré-équipement pour autoradio et haut-parleurs ☐ Sellerie en peau confectionnée à la main.

ZUBEHÖR

☐ 5-Ganggetriebe ☐ Elektronische Zündung und Einspritzung ☐ Von innen elektrisch verstellbare Außenspiegel ☐ Felgen aus Leichtmetallegierung ☐ Einstellung der Scheinwerfer vom Innenraum aus ☐ Nebelscheinwerfer ☐ Athermische Scheiben ☐ Zentralverriegelung der Türen ☐ Hintere Spoiler ☐ Öffnungsvorrichtung für Reserveradhalterung ☐ Lenkradschloß ☐ Servosteuerung ☐ Lenkradverstellung in vertikaler und Längsrichtung ☐ Vordersitzen mit elektrisch verstellbarer Rückenlehne ☐ Öffnung des Tankverschlußes durch elektromagnetische Steuerung vom Armaturenbrett aus ☐ Öffnung des Kofferraums durch elektromagnetische Steuerung vom Armaturenbrett aus ☐ Anzeige für durchgebrannte Lampen ☐ Begrenzungsleuchten bei geöffneten Türen ☐ Automatische Klimaanlage mit Verteilung auch auf die Rücksitze und die vorderen Türscheiben ☐ Heizbare Heckscheibe ☐ Sicherheitsgurte für die Vordersitze und für die Rücksitze ☐ Elektrische Fensterheber ☐ Kopfstütze an den Vordersitzen ☐ Ausklappbare Armstütze auf dem Rücksitz ☐ Innenspiegel mit automatischer Beleuchtungseinschaltung ☐ Analoguhr ☐ Aschenbecher vorn mit Zigarettenanzünder und Zigarettenablage ☐ Heckscheibenjalousie ☐ Vorbereitung für Autoradio- und Lautsprechermontage ☐ Sitzpolsterung aus Leder, handgearbeitet

OFFICINE A. MASERATI S.p.A. - Viale Ciro Menotti, 322 - 41100 MODENA - ITALIA - Tel. (059) 23.01.01 - Telex 510248

The data in this leaflet are indicative only. Off. A. Maserati S.p.A. reserve the right to make modifications at any time without prior notice.
Ces données sont seulement indicatives. Les Ets. A. Maserati S.p.A. se réservent le droit de modifier les équipements et les modèles à n'importe quel moment et sans préavis.
Diese Angaben sind nur hinweisgebend. Off. A Maserati S.p.A. behalten sich das Recht vor, die Ausstattungen und die Modelle jederzeit und ohne Voranzeige zu ändern.

Edited by/Edition/Gestaltung: *ESSETI* - Bergamo - Italy - W114 - Printed in Italy

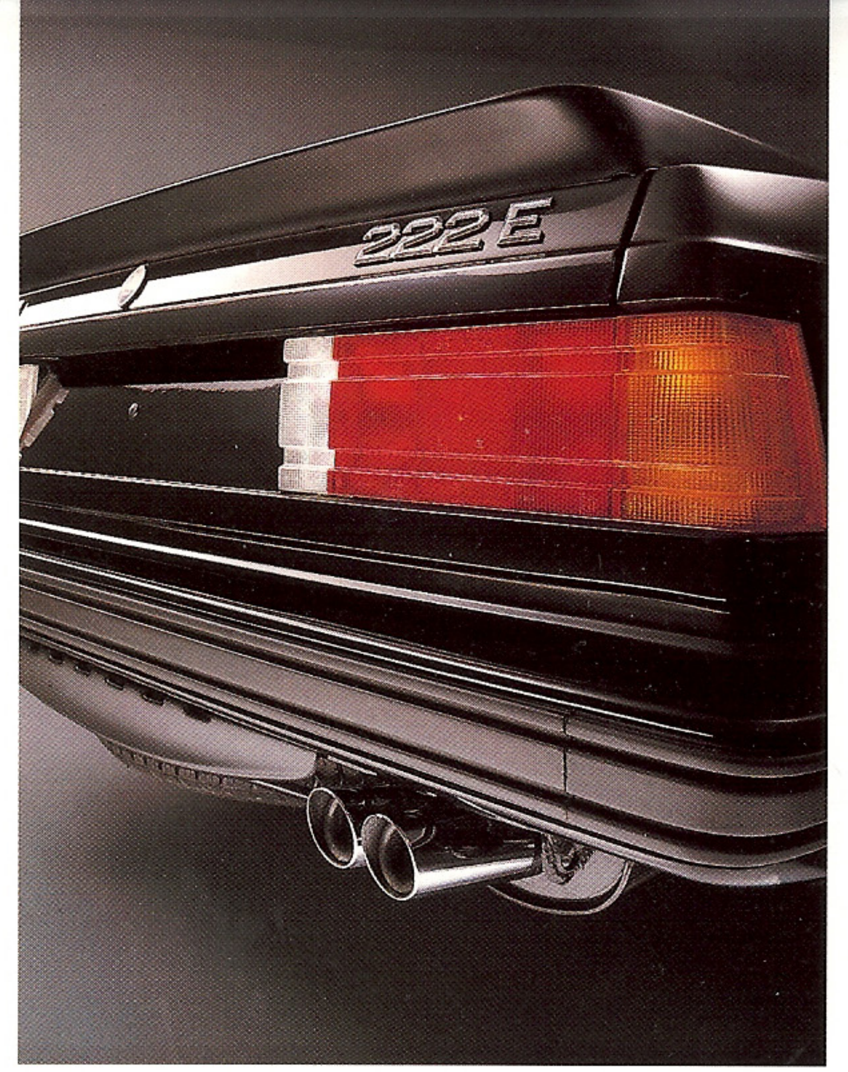

MASERATI 222 E

2-door coupé - 2.8 litres - 2 overhead camshafts.
New aesthetics: the soft, taut, aggressive front end is harmoniously blended into the grill with its rounded corners. The overall effect is a sinuous look, in addition to an improved coefficient of aerodynamic penetration.
The outside, rearview mirrors - which can be electrically controlled from the inside - are characterised by their extremely aerodynamic shape to prevent annoying rustling sounds when travelling at high speeds.

Upgraded performance: 225 HP with catalyst, 230 kph - 143 mph, figures that speak for themselves, exciting performance obtained with utmost safety. The excellent noise and vibration barrier is enhanced by a new German acoustical insulation system. This enables you to take long trips, even at high speed, in total relax.

The Interior: it is given elegance by the anatomical design of the seats, the refined choice of materials - leather - and precious briarwood that lines the inside: these elements place the 222E at the international front in terms of style and comfort.
The steering wheel can be adjusted both vertically and lengthwise. The dashboard, which is generously padded for protective reasons, and the side panels are covered with the same material. For maximum comfort, the 222E is fitted with an automatic air-conditioning system to ensure that the chosen temperature remains constant.

Coupé 2 portes - 2.8 litres - 2 arbres à cames en tête.
Nouvelle dans l'esthétique: son frontal souple, tendu et agressif s'unit harmonieusement à une grille de calandre aux arêtes arrondies. L'ensemble donne à la voiture un look sinueux et améliore aussi son coefficient de pénétration aérodynamique. Les nouveaux miroirs rétroviseurs ont une forme particulièrement soignée pour éviter les vibrations agaçantes aux vitesses élevées. Un bouton-poussoir situé sur l'accoudoir de la porte du conducteur permet de les régler tous les deux dans la position désirée. Le spoiler arrière, largement testé sur les modèles précédents, augmente la charge dynamique sur les roues motrices pour mieux décharger la puissance et donner une touche encore plus sportive à cette Maserati coupé, Grand Tourisme des années '90.

Performances améliorées: 225 CV, plus de 230 km/h, sont des données qui parlent d'elles-mêmes: des performances exaltantes pour une voiture 2.8 litres, cinq places, et absolument sûre également grâce à une assiette améliorée qui permet une tenue de route vraiment exceptionnelle. Un soin tout particulier a été placé dans le confort de marche en introduisant un nouveau système allemand d'isolation acoustique venant s'ajouter à la barrière anti-bruit et antivibratile qui équipe déjà cette voiture. Les longs voyages à haute vitesse peuvent ainsi être parcourus dans la plus totale tranquillité en permettant une conduite attentive, sûre et reposante.

L'intérieur est aménagé selon la meilleure tradition Maserati: une sensation immédiate de richesse, de qualité, d'élégance sportive devient palpable dès l'entrée dans l'habitacle: rien n'est laissé au hasard; les détails deviennent importants pour obtenir un ensemble d'exception.
Les matériaux: sièges en peau, à la forme encore plus enveloppante, ils ont été dessinés après des études ergonométriques précises pour offrir une parfaite tenue latérale. Le réglage du dossier des places avant est à commande électrique. Le panneau des portes, les flancs et la planche de bord possèdent des finitions en peau rendues plus précieuses par une bande bombée en ronce de noyer. Le climatiseur à température programmée et le verrouillage centralisé des portes sont montés de série. Le capot de coffre à bagages, entièrement revêtu de moquette antisalissante, s'ouvre électriquement au moyen d'un bouton-poussoir situé sur la planche de bord.
La montre Maserati, désormais classique, est à éclairage intégral. Le pommeau du levier de vitesses, à la forme anatomique pour faciliter la prise, est en ronce de noyer massif, un "contact naturel" entre le pilote et la voiture.

Zweitüriges - 2.8-l-Coupé mit 2 obenliegenden Nockenwellen.
Neu im äußeren Erscheinungsbild: die weiche, angespannte und aggressive Front paßt sich harmonisch der abgerundeten Kühlerverkleidung an. Außer daß der Cw-Wert des Fahrzeuges verbessert wird, erhält es dadurch ein "kurvenreiches" Aussehen. Neu sind die Außenspiegel; ihre Form ist gewählt worden, um störende Wirbelentwicklungen auch bei hohen Geschwindigkeiten zu vermeiden. Eine Drucktaste in der Armstütze auf der Fahrerseite erlaubt die elektrische Einstellung beider Außenspiegel. Der an früheren Modellen bewährte hintere Spoiler erhöht die dynamische Last auf den Antriebsrädern, um die Leistung besser abzufangen, und gibt diesem Maserati-Coupé eine noch sportlichere Note, Gran Turismo der 90iger Jahre.

Verbesserte Leistung: 225 PS, mehr als 230 km/h, sind Daten, die für sich sprechen. Erstaunliche Leistungswerte für ein fünfsitziges 2.8-l-Fahrzeug, dessen Sicherheit dank einer tatsächlich ausgezeichneten Straßenlage maximal ist. Mit Einführung eines neuen deutschen Schalldämpfungssystems, das die schon vorhandenen Schall- und Schwingungsdämpfungselemente ergänzt, ist dem Fahrkomfort besondere Aufmerksamkeit gewidmet worden. So werden lange Reisen, auch bei hoher Geschwindigkeit, in äußerster Ruhe durchgeführt und erlauben ein aufmerksames, sicheres und nicht ermüdendes Fahren.

Die Inneneinrichtung steht in der besten Maserati-Tradition. Sobald man in das Fahrzeug einsteigt, vermittelt sich einem der Eindruck einer ausgesuchten Qualität und sportlichen Eleganz. Nichts ist dem Zufall überlassen worden; die Einzelheiten werden wichtig genommen, um ein außergewöhnliches Ensemble zu bilden.
Die Materialien, Sitze in Leder noch anatomischer in der Form, sind nach sorgfältigen ergonometrischen Untersuchungen ausgewählt worden, um eine perfekte Seitenhaltung zu gewährleisten. Die Einstellung der Sitzlehne der Vordersitze erfolgt elektrisch. Die Türverkleidungen, die Seitenverkleidungen und das Armaturenbrett sind lederverkleidet, aufgewertet mit einem gewölbten Nußbaumholzstreifen.
Programmgesteuerte Klimaanlage und Zentralverriegelung der Türen sind serienmäßig. Der Deckel des voll mit Teppichboden verkleideten Kofferraums wird elektrisch durch einen Druckknopf im Armaturenbrett geöffnet.
Die schon klassische Maserati-Uhr ist nun mit einer vollständigen Beleuchtung versehen. Der zur besseren Handhabung anatomisch ausgebildete Schalthebelknopf besteht aus Nußbaumholz: ein "natürlicher Kontakt" zwischen Fahrer und Maschine.

MASERATI

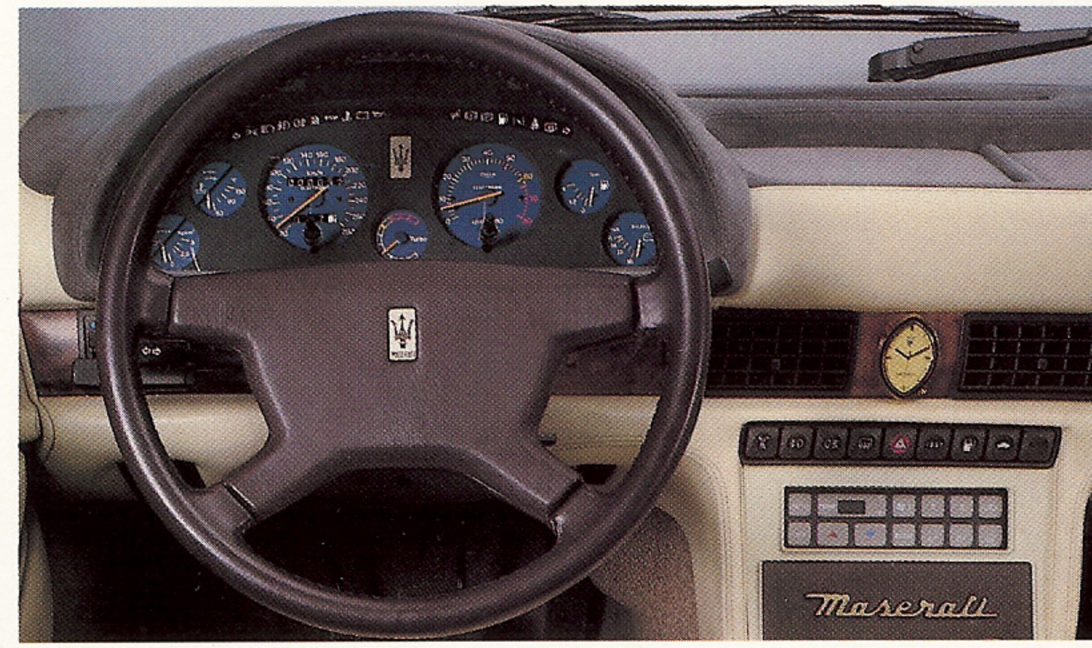

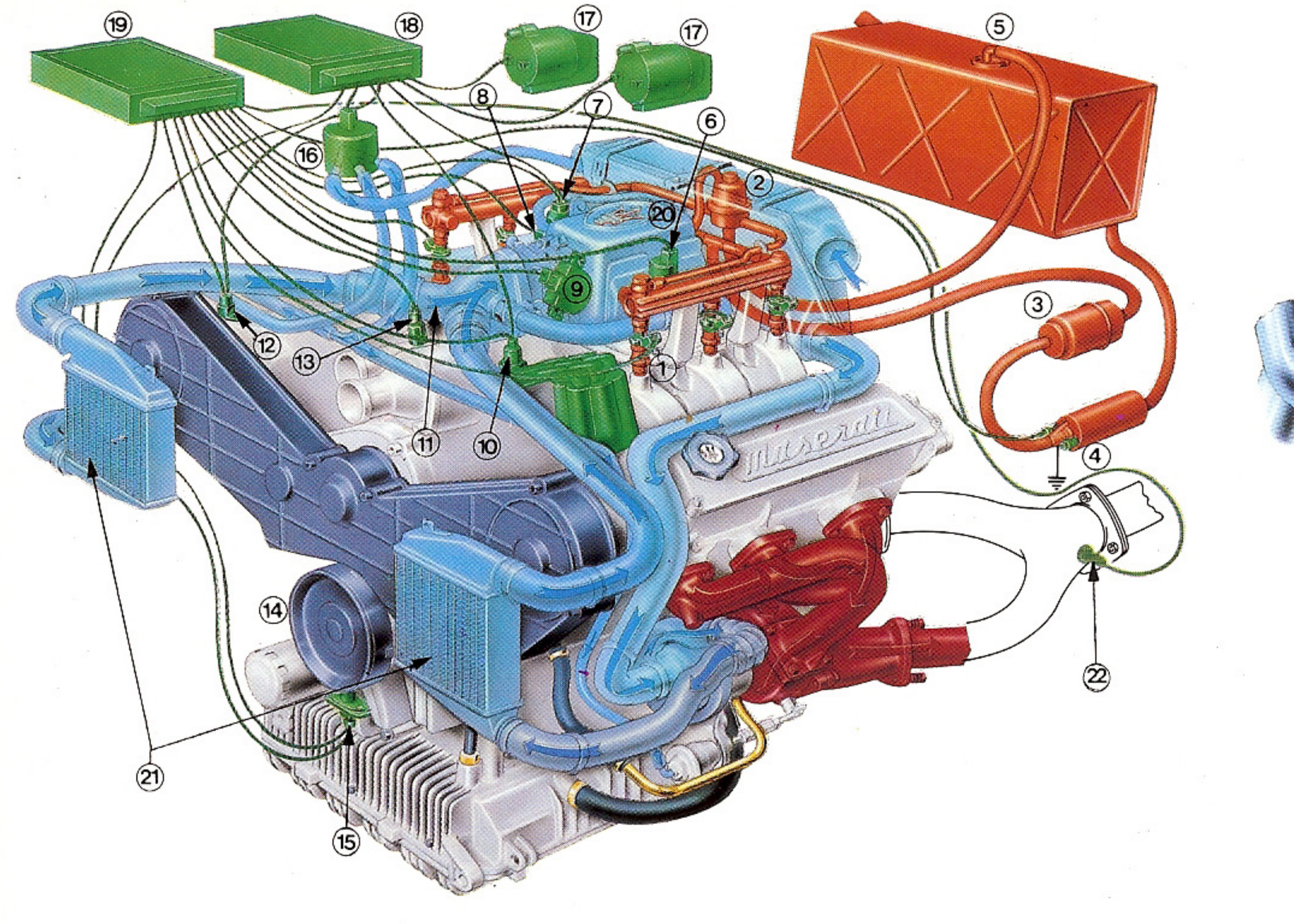

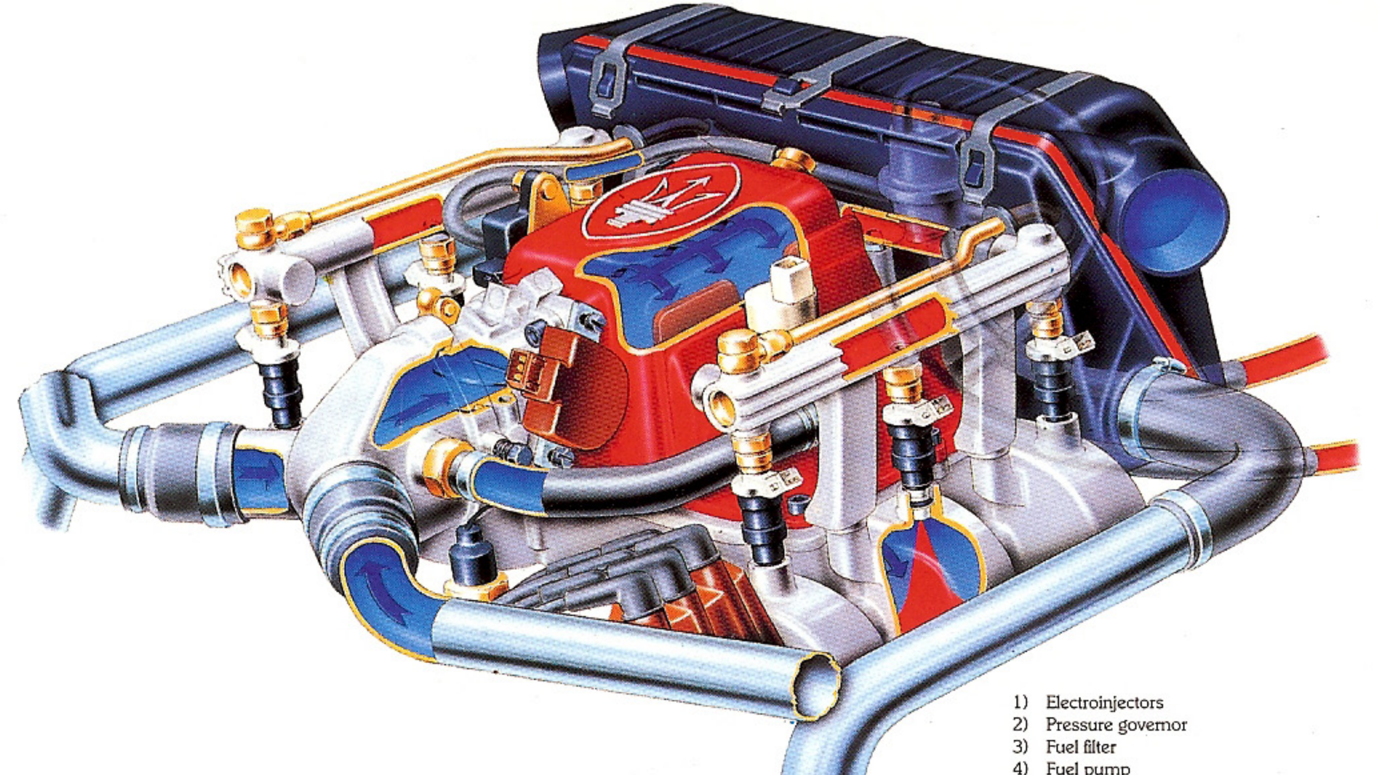

Maserati's electronic fuel injection is based on the Weber "Speed-Density" system. The combined values of the engine r.p.m., the air density and the air intake quality determine the precise volume of fuel required.
The injectors - one for each cylinder - are fed in phased sequence. For a more accurate metering, the system is fitted with a progressive twin choke intake.
The electronic ignition system, governed by the Marelli Microplex electronic micro processor control unit, as well as operating the ignition timing, constantly regulates the wastegates to prevent overboosting, allowing the excess gases to by-pass the turbochargers and flow to the exhaust system.
The engine can, therefore, run constantly close to maximum boost, thus fully exploiting all the available power.

L'injection électronique adoptée par Maserati se base sur le système Weber de type "Speed-Density" dans lequel le régime du moteur et la densité de l'air sont utilisés pour mesurer la quantité d'air aspiré et par conséquent pour doser la quantité de carburant en fonction du titre voulu. Les injecteurs, un par cylindre, sont commandés de manière "séquentielle phasée" autrement dit selon la séquence d'aspiration et avec une distribution de carburant qui peut commencer dès la phase de dilatation et se poursuivre jusqu'à celle de l'aspiration déjà commencée. Pour une plus grande précision dans la détermination du titre, on a réalisé un corps différencié à deux papillons à ouverture progressive.
Au-delà de la gestion électronique de l'avance, reposée sur l'unité de commande Microplex Marelli, le nouvel allumage assure une fonction de réglage continu de la pression de suralimentation des turbocompresseurs car elle agit sur la soupape à solénoïde qui commande les soupapes de by-pass. Lorsqu'elles sont ouvertes, celles-ci permettent à une partie des gaz d'aller directement dans le système d'échappement sans passer à travers la turbine. Ce qui signifie que le moteur travaille constamment à proximité de la zone d'overboost et exploite au maximum les effets de la combustion. Nous pourrons donc définir ce système "à overboost constant".

Maserati verwendet für die elektronische Einspritzung das System Weber "Speed-Density", in dem Motordrehzahl und Luftdichte zur Messung der angesaugten Luft und zur Dosierung des erforderlichen Kraftstoffes eingesetzt werden.
Die Einspritzdüsen, je eine pro Zylinder, werden "phasensequentiell" gesteuert, das heisst nach Ansaugfolge und Kraftstoffabgabe, die von der Expansionsphase bis zur erneuten Ansaugphase beginnen kann. Zur genaueren Bestimmung der Gemischzusammensetzung wird eine doppelte Drosselklappe mit progressiver Öffnung verwendet.
Die neue elektronische Zündung, besteht aus einem Microplex Marelli Steuergerät, steuert nicht nur die Zündverteilung sondern regelt auch kontinuierlich den Aufladedruck der Turbolader über das Solenoid-Ventil, das seinerseits die ByPass-Ventile betätigt.
Sind diese offen, kann ein Teil der Gase direkt abgelassen werden ohne die Turbine zu durchlaufen.
Das bedeutet, dass der Motor konstant in Nähe des Overboost-Bereiches arbeitet und die Verbrennungswirkung voll ausnutzt.
Dieses System könnte folglich als konstanter Overboost bezeichnet werden.

1) Electroinjectors
2) Pressure governor
3) Fuel filter
4) Fuel pump
5) Fuel tank
6) Air valve
7) Absolute pressure sensor
8) Air temperature sensor
9) Throttle potentiometer
10) Knocking sensor
11) Throttle body
12) Sensor on camshaft
13) Water temperature sensor
14) Crankshaft pulley
15) T.D.C. and engine speed sensor
16) Solenoid valve
17) Ignition coil
18) Ignition control unit
19) Injection control unit
20) Intake manifold
21) Intercooler
22) Oxygen sensor

1) Electroinjecteurs
2) Régulateur de pression
3) Filtre carburant
4) Pompe carburant
5) Réservoir
6) Soupape à air électropneumatique
7) Capteur de pression absolue
8) Capteur de la température de l'air
9) Potentiomètre à papillons
10) Capteur de cliquetis
11) Corps à papillons
12) Senseur de phase sur le distributeur
13) Senseur de la température de l'eau
14) Poulie de l'arbre du moteur
15) Senseur PMS et tours de moteur
16) Soupape à solénoïde
17) Bobine d'allumage
18) Unité de commande de l'allumage
19) Unité de commande de l'injection
20) Collecteur d'aspiration
21) Intercooler
22) Capteur de l'oxygène

1) Elektro-Einspritzdüsen
2) Druckregler
3) Benzinfilter
4) Benzinpumpe
5) Kraftstofftank
6) Elektropneumatisches Luftventil
7) Sensor absoluter Druck
8) Sensor Lufttemperatur
9) Drosselpotentiometer
10) Klopfsensor
11) Drosselklappe
12) Sensor Verteilerphase
13) Sensor Wassertemperatur
14) Antriebswellenscheibe
15) Sensor PMS und Motordrehzahl
16) Solenoidventil
17) Zündspule
18) Steuergerät Zündung
19) Steuergerät Einspritzung
20) Ansaugkrümmer
21) Intercooler
22) Sensor Sauerstoff